Uitgave van
Drukkerij Kleen V.O.F.

Noteboomstraat 68
7941 XA Meppel
T 0522 255449
E dekei@kleen.nl
I www.kleen.nl

De Kei

Tweewekelijks regioblad voor Havelte, Uffelte, Havelterberg en Darp | Oplage: 2.750 ex. | 2e jaargang nr. 9 | 26 april 2017

Top Paasdrukte bij de Holtinger schaapskudde

Op paasmaandag kwamen ondanks de regen- en hagelbuien vele duizenden bezoekers naar de kooi voor het jaarlijkse Kraomschudden.
Deze activiteit staat steeds weer garant voor veel kinderplezier.

De kinderen konden zich laten schminken of bij de Volgelwacht uilenballen uitpluizen om muizen ontleden. En natuurlijk konden ze de lammetjes aaien, de fles geven en de schapen voorzien van lekkere brokjes.

Om half twee werden er nieuwe stalen schapen van de Kudde van Ondernemers onthuld. Ook hier hadden de kinderen hun aandeel in. De mooie lakens mochten zij van de schapen halen.

Als hoogtepunt was het eieren zoeken. Er waren ongeveer 120 eieren verstopt, waarvan drie gouden. Ouders en opa's en oma's zochten net zo hard als de kinderen. Noa en Tessa van Nieuwenhove uit Zwolle, Robin Stoker uit Havelte en Iris Driesen uit Zwolle vonden een gouden ei. Zij kregen uit handen van voorzitter Duco Heun een grote chocolade paashaas.

En om het allemaal gezellig te maken was er muziek. Voor alle groten was er koffie, thee e.d. Voor de kinderen gratis ranja met paaseitjes. De ijskar verkocht Italiaans ijs. Er waren ook patat, suikerspinnen en popcorn. Wederom een geslaagd feest.

Jacqueline's haarmode

Jacqueline's haarmode
Bosweg 17
7973 KZ Darp

0521 342 250

VAN DIJK
Tuin & Park Uffelte
Verkoop, onderhoud en reparatie 06 5181 9070
WWW.VANDIJKTUINENPARK.NL

NIEUWE CASTELGARDEN
ZITMAAIER
VOOR EEN TOP PRIJS!

€1499,-

Ook voor onderhoud, reparatie én verhuur bent u bij ons aan het juiste adres:
Lindenlaan 54a te Uffelte

DrukkerijKleen
Ontwerp | Druk | Print | Reclame

Noteboomstraat 68
7941 XA Meppel

T 0522 255 449
www.kleen.nl

dekei@kleen.nl
drukkerij@kleen.nl

De volgende Kei verschijnt op 10 mei 2017.
Kopij hiervoor uiterlijk woensdag **3 mei**
e-mailen naar: **dekei@kleen.nl**
of inleveren bij / sturen naar Drukkerij Kleen,
Noteboomstraat 68, 7941 XA Meppel
(Anonieme kopij kan geweigerd worden.)

Klachten bezorging: 0522 - 85 85 80

Belangrijke Informatie

Elkenain Bewindvoering - Kolderveen 26C - Nijeveen - T 0522 76 90 51 - Bezoek op afspraak.
Bewindvoering geeft rust aan mensen die door omstandigheden hun financiële zaken niet meer zelf kunnen regelen. Ook in geval van problematische schulden. Bewindvoerders worden aangesteld en gecontroleerd door de rechtbank.

Kerkdiensten

PKN Havelte/Uffelte

Zo.	30 april	Havelte	10.00 uur	Mw. G. Bijl-Valk uit Uffelte	Kindernevendienst
Zo.	7 mei	Havelte	10.00 uur	Ds. A. Westra	Kindernevendienst

Wie wil er mee op vaarexcursie in de Wieden?

De Vogelwacht Uffelte e.o. organiseert op 20 mei een vaarexcursie in de Wieden, het zuidelijke deel van Nationaal Park Weerribben-Wieden. Dit bijzondere gebied is het grootste laagveenmoeras van West-Europa. Je vindt hier plassen en sloten, uitgestrekte rietlanden, hooilanden vol bloemen en dichtbegroeide moerasbossen.

De boswachters Rosalie en Ronald van Natuurmonumenten zullen ons deze ochtend meenemen naar de aalscholverkolonie in de Wieden. Tijdens de vaartocht is er ook volop aandacht voor de bijzondere flora en fauna van dit, door turfwinning gevormde cultuurlandschap. Omdat er nog enkele plaatsen in de boot vrij zijn, kunnen ook niet-leden zich opgeven voor deze bijzondere excursie.

Vertrek: 07.00 uur.
Terug: 12.30 uur.
Kosten: niet-leden 15 euro.
Verzamelplaats: carpoolen vanaf parkeerplaats zwembad de Kerkvlekken, Havelter Schapendrift 9 in Havelte.

Opgave voor 10 mei 2017 bij Hans Krol: hanshavelte@gmail.com
Meenemen: fotocamera, verrekijker en koffie. Het dragen van laarzen wordt aangeraden.

PVC DESIGN VLOEREN

URZO
WONINGINRICHTING
PROJECTINRICHTING

LAMINAAT
VINYL
TAPIJT

MARMOLEUM
RAAMDECORATIE
ZONWERING

PROJECT-
STOFFERING

Noteboomstraat 7
7941 XD Meppel
T 0522 - 25 28 21
www.urzo.nl

4 mei herdenking Havelte

"Geef vrijheid door"

Donderdagavond 4 mei zal in de dorpskerk van Havelte vanaf 19.00 uur de jaarlijkse herdenking van alle slachtoffers van oorlogsgeweld tijdens WO II en daarna plaatsvinden.

Kinderen uit groep 6, 7 en 8 van de basisschool te Wapserveen doen mee met het voordragen van een zelf gemaakt gedicht.
Een vertegenwoordiger van het gemeentebestuur zal een toespraak houden. Verder verleent mevrouw Dieneke Smink haar medewerking. Zij heeft als kind de oorlog meegemaakt en zal hierover spreken.
De muzikale omlijsting wordt verzorgd door een klarinet-ensemble uit Havelte. De bekende sopraan Sinje Kiel uit Havelte zal zingend met haar beide kinderen van 9 en 13 jaar een bijdrage aan de herdenking verzorgen. De bijeenkomst wordt afgesloten met een stille tocht naar het herdenkingsmonument vlak bij de kerk. De stoet zal langs het oorlogsgraf van Anton W. Siedenburg gaan, twee tamboers met omfloerste trom voorop.
Bij het herdenkingsmonument wordt een krans gelegd door de gemeentelijke vertegenwoordigers. Alle kinderen gaan daarna een kleurig boeket van diverse bloemen opbouwen als symbool van verscheidenheid in mensen die gezamenlijk de vrijheid willen delen.

Wij nodigen u uit om op 4 mei aan deze herdenking mee te doen om te laten zien dat onze vrijheid ons veel waard is, juist en vooral in deze tijd. Diegenen die alleen aan de stille tocht en de kranslegging deelnemen worden verzocht uiterlijk 19.45 uur bij de kerk aanwezig te zijn.

Dorpsgemeenschap Darp / Havelterberg / Busselte

Koningsdag in Darp

Op donderdag 27 april wordt er vanaf 10.00 uur koningsdag gevierd in Darp.

Iedereen uit Darp, Havelterberg en Busselte is van harte welkom op het dorpsplein in Darp.

In de ochtend zijn er voor de kinderen oud Hollandse spelletjes. Voor de groteren is er een voetbaltoernooi. Er worden korte wedstrijdjes in kleine teams gespeeld. Opgeven kan ter plekke.

Na afloop zullen we traditiegetrouw samen ballonnen oplaten.
Voor de kinderen is er drinken en een versnapering. Café het Buitenbeentje is de hele dag open.
In de middag kan er gedart worden.

De dag wordt georganiseerd door de club van 50, D.V.S.V., de feestcommissie, café Het Buitenbeentje en de dorpsgemeenschap Darp, Havelterberg en Busselte.

Keitje

Toevalsdieren

De dagelijkse wandelingen zijn voor mij soms ongemeen spannend omdat ik gezegend ben met een 'toevalsdieren-oog.'
D.w.z. ik zie, in willekeurige voorwerpen of afbeeldingen dikwijls een fantasiedier.
Zo zag ik onlangs in een klodder vogelpoep' een 'vliegende, vlakke vleermuis'. In een weiland, bij een stok in een molshoop, een 'opvliegende loopvogel', in een weggewaaide papieren chipszak een dode 'knispermeeuw'.
Lang geleden zag mijn 'toevalsdieren-oog' in een ingeklonken bult afgemaaid gras, een enorm liggend 'dofpaard'.
Wanneer ik er ook langs liep het bleef een paard. In de loop van de weken werd het 'paard' kleiner en doffer. Zeker toen het dagen achtereen regende.
Ik vroeg aan een hondenmevrouw of zij ook in mijn afvalgras een paard zag. Ik zie niks, zei ze.
Kijk nog eens goed, dwong ik. Ik zie een bizon, zei ze na lang nadenken, ik vond het mooi dat zij ook even een toevalsdier zag.
Verder durfde ik met niemand mijn vreemde gave te delen. Tot vandaag. Er is namelijk zo'n leuk boekje uitgekomen met als titel: 'Toevalsdieren'
Ik blijk niet de enige te zijn met zo'n bijzondere gave. Misschien heeft u het ook!

Het boekje is te koop in Havelte.

dieneke smink

uitvaartverzorging
Kiers

T 0522 - 70 30 00 | T 0521 - 38 17 90
dag en nacht bereikbaar

DE KIERS-MANIER:
De familiewensen samenvoegen met respect, stijl en kwaliteit, zonder daarbij het kostenaspect uit het oog te verliezen.

www.uitvaartverzorgingkiers.nl
respect@uitvaartverzorgingkiers.nl

Niet alle hout is timmerhout

In gesprek met Wouter Wevers

Eigenlijk kun je Houthandel Wevers aan de Oeveraseweg in Havelte niet missen. Hoge stapels maken duidelijk dat hier van dik hout planken worden gezaagd. Ook het bord met het bedrijfsmotto spreekt duidelijke taal: 'Houthandel Wevers. Uit het juiste hout gesneden'. Kijk, dat snijdt hout. Wouter Wevers (Zevenhoven, 1970) kwam op zijn zesde in Zuidwest-Drenthe wonen en begon als 'jonge jongen' in de sloop; om na verloop van tijd in de houthandel terecht te komen.

Wevers: 'De zaken gingen goed. Iedereen raadde me aan uit te breiden en te groeien, maar ik ben altijd wat tegendraads geweest en besloot het anders te doen. Op eigen houtje, kleinschalig en met persoonlijk contact met de klanten: vaklui en gewone consumenten. Grote bedrijven nemen te weinig tijd voor hun klanten, onder het motto 'Grote stappen, gauw thuis'. Niet mijn filosofie. Mensen moeten geholpen worden om de juiste keuze te maken. Misschien dat grote bedrijven het prima vinden om snelle omzet te halen en de klant met iets de deur uit te laten lopen waar hij weinig aan heeft, maar daar sta ik niet achter. Het gaat om de menselijke maat. En om plezier in je werk. Zodra je met tegenzin naar je werk gaat, gaat het fout: dan liggen de maagzweren op de loer en ben je thuis niet te genieten. Een klant kan bij me komen voor geheel vrijblijvend advies en desgewenst komen we dan ter plaatse de situatie bekijken. Als iemand bijvoorbeeld vers gezaagd douglas wil om meubels te maken, raad ik dat af: sparrenhout bevat veel hars en dat komt eruit als de temperatuur stijgt. En dan blijf je makkelijk aan je tafel plakken. Je moet gewoon goed luisteren naar wat de klant voor ogen heeft. Voorkomen dat iemand verkeerd omgaat met het materiaal, zodat het eindresultaat tegenvalt. Of dat iemand iets wil neerzetten – een schutting of veranda bijvoorbeeld – en niet beseft dat niet alle hout geschikt is voor grondcontact. Of dat er regels aan de plaatsing verbonden zijn: voor oppervlak, hoogte en breedte. Wil je hulp van een goede timmerman of schilder? Wij hebben een uitgebreid netwerk van bedrijven en vakmensen die weten wat ze doen. Wij zullen ons nooit met iets bezighouden waar we zelf geen verstand van hebben. Vandaar dat we ook altijd elk product uitproberen voor we het in de handel nemen.'

Een eerlijk en sterk product

'In bepaalde opzichten is hout veel sterker dan beton of staal. Beton veroudert, vervormt. Metaal kun je buigen als het warm wordt; vraag maar aan een smid. Maar hout werkt en komt weer terug in zijn oude staat. Alsof de houtcellen een geheugen hebben. Met hout zijn stabiele constructies mogelijk die tijdens een brand ook langer blijven staan en de brandweer dus ook meer tijd geven in te grijpen. Een massief houtblok vat niet zomaar vlam. Daar is aanmaakvuur voor nodig. Als hout inbrandt, zie je een laag houtskool ontstaan. Dat vertraagt verder inbranden en daardoor kunnen de houten balken in dragende constructies het langer volhouden dan bijvoorbeeld staal, dat vervormt en kracht verliest.
Op de A7 bij Sneek rijd je over de eerste houten brug in de wereld die ook geschikt is voor zwaar vrachtverkeer, zoals ze daar trots vertellen. De vangrails schijnen ook van hout gemaakt te worden: kortom, hout is een krachtpatser. Een mooi voorbeeld leveren bomen die in Australië bosbranden hebben overleefd. De buitenkant is geblakerd, maar de boom in kwestie bloeit na een tijdje weer op. En de kern is nóg harder geworden. Zaag je dan later de stam in plakken, dan zie je prachtige kleurschakeringen, een zeer exclusief product!

Veelzijdig

'Hout kun je overal voor gebruiken en dat zie je ook aan ons assortiment: gevels, aanlegsteigers, tafels, vloeren, drijvende vlonders, schuttingen, pergola's, blokhutten. Ook is het bij uitstek geschikt voor de aankleding van de tuin. Daar hoort hout immers van nature. Het is een levend product. Ik vind het dan ook prachtig om mensen te informeren over hout.
Het beste hout? Dat hangt ervan af waar je het voor wilt gebruiken. Eikenhout is lang in de mode geweest voor meubels. Nu zijn mango, beuk, noten en vuren populair. Sommige houtsoorten zijn alleen maar geschikt voor bepaalde producten: populieren, linden of wilgen werden vroeger bijvoorbeeld voor klompen gebruikt. Dat hout is 'zacht' en makkelijk te bewerken. Een muziekinstrument of speelgoed stelt weer andere eisen aan hout dan een hek of een boot. Hout is zo veelzijdig.
Qua volume verkopen we Noord-Europees vuren het meest. Dat gebruik je voor bouwhout, meubels, deuren en dergelijke. Je verduurzaamt het door het onder andere te impregneren. De cellen die houtrot veroorzaken, worden dan aangepakt. Wij gebruiken graag een kleurolie zowel voor binnen als buiten: die olie kan grote temperatuurschommelingen aan en geeft het hout een mooie glans en een langere levensduur.
Ik houd van hout, omdat het flexibel, sterk en eerlijk is. Misschien dat gebruikt hout en steigerhout daarom zo gewild zijn. Dat hout is verweerd en laat zien dat het een geschiedenis heeft. Het heeft karakter.'

Tekst en foto: Jan en Nettie van Helvoort

Gezellige voorjaarsmarkt in & om De Molenhof Havelte

met mini high tea!

Cadeautip voor moederdag!

- Etherische oliën
- Amina sieraden
- Handwerkartikelen
- Knieperties
- Grabbelton
- En nog veel meer leuke kramen!

Woensdag 10 | 05 | 2017

14 - 16.30 uur

Organisatie door Welkom ZZWD Havelte

Met medewerking van Dagbesteding Vanboeijen en Dagbesteding Zavanka Vledder

Kinderkoor de Notendop bestaat 25 jaar!

Om dat te vieren wordt op zaterdag 1 juli 2017 in het Knooppunt te Havelte een jubileumconcert gegeven. Het koor, dat werd opgericht door Lucie Brandsma, wil dit jubileum graag vieren met leden van nu en leden van vroeger.

Oud-leden die er graag bij willen zijn of leuke anekdotes/foto's hebben, worden gevraagd te reageren! Gedurende het jubileumconcert zullen nummers ten gehore worden gebracht door kinderkoor de Notendop, jeugdkoor Notice en oud-leden van de beide koren. Helaas zal dit jubileumconcert tevens het laatste evenement zijn; na 25 jaar houdt het kinderkoor de Notendop op te bestaan. Hoewel de leden nog met veel plezier zingen, blijkt het kinderkoor in de huidige vorm niet langer te kunnen bestaan. Tijd voor een nieuw initiatief? Jeugdkoor Notice zal onder leiding van Lucie Brandsma blijven zingen.
Maar eerst zal alles uit de kast gehaald worden bij het feestelijke jubileum op 1 juli! Na afloop van dit jubileumconcert zal de avond feestelijk worden voortgezet met een open podium waarbij (oud)leden mogen optreden.
Oud-leden kunnen reageren via het mailadres: notendopreunie@gmail.com. Houd de Facebookpagina van Kinderkoor de Notendop in de gaten voor actuele informatie!

Mooiste versierde Drentse kei

Oproep van het Drenthe kenniscentrum textiele werkvormen van de Vrouwen van Nu om versierde keien in te leveren was voor afdeling Havelte succesvol.

Er werden 6 ingeleverd. Tijdens de handwerkexpositie vorige week in Westerbork waren er meer dan 100 te bewonderen.
Henk Klompmaker van het hunebedcentrum koos die van Grietje Veldman uit als de mooiste. Ze maakte een schaapsherder, rustend bij het hunebed, terwijl de schapen er heerlijk konden grazen, mooi passend bij het thema dit jaar van het handwerkgebeuren Drents eigen.

Grietje, proficiat!

Pizza Rimini
Havelte

Op woensdag t/m zondag
geopend voor pizza en ijs!

Voor menu en openingstijden: zie website

Dorpsstraat 46, 7971 CS Havelte, 0521-852251
www.pizzariminihavelte.nl

ZANDBERGEN
MAKELAARDIJ
Uw NVM makelaar in uw regio

AANKOOP - VERKOOP - TAXATIES

Als u kiest voor Zandbergen makelaardij, kiest u voor:

- De beste presentaties
- De beste verkoopresultaten
- De beste klantbeoordelingen
- De beste marketing

funda
Beoordelingen
Verkoop 9,3
In de afgelopen 2 jaar beoordeelden klanten deze makelaar:

Lokale marktkennis	9,3
Deskundigheid	9,3
Service en begeleiding	9,5
Prijs / kwaliteit	9,1

Zandbergen makelaardij
Egginklaan 2-4
7971 CA Havelte
Tel. (0521) 34 00 43
www.zandbergenmakelaardij.nl
NVM

Annerie KREMER uitvaartzorg
Noordeinde 9, Meppel
T 0522 24 50 21
www.kremeruitvaartzorg.nl
24/7 Bereikbaar
U bent welkom, waar u ook verzekerd bent

'Kracht halen uit een waardevol afscheid'

Bewoners Meerkamp Havelte presenteren schetsontwerp

Op woensdag 12 april 2017 presenteerde een enthousiaste werkgroep van veertien bewoners uit de Meerkamp in Havelte het schetsontwerp voor de nieuwe inrichting van het groen in de wijk aan medebewoners. Tijdens een drukbezochte inloopavond werden de schetsen voor de verschillende plantvakken getoond.

De werkgroep heeft de afgelopen maanden hard gewerkt aan het nieuwe inrichtingsplan voor het groen. Hierbij kregen zij ondersteuning van landschapsarchitect Twan Flokstra en de gemeente Westerveld. Bewoners hebben gezamenlijk verschillende uitgangspunten opgesteld waarmee de werkgroep aan de slag is gegaan. Denk hierbij aan de plek van hagen, kleur en vaste planten, eenheid en herkenning, biodiversiteit en fruitbomen.

Technische uitwerking
Nu het schetsontwerp klaar is, gaat de gemeente Westerveld aan de slag met de technische uitwerking; het zogeheten bestek. Daarna wordt het werk aanbesteed en kan de uitvoering starten. De uitvoering staat op de planning voor eind 2017.

Foto's: Twan Flokstra

Top kwaliteit Lariks / Douglas fijn bezaagd

20 x 200	300 cm & 400 cm lang	€	1.95 p/m
100 x 100	300 cm lang	€	15.00 p/st
150 x 150	300 cm lang	€	35.00 p/st

Zweeds rabat (gedroogd!!)

24 x 200	Douglas 300 cm & 400 cm lang	€	2.50 p/m
24 x 200	Zwart geïmpregneerd 400 cm	€	2.95 p/m
24 x 200	Grijs geïmpregneerd 420 cm	€	3.25 p/m
24 x 200	Geimpr. & 2x zwart gespoten	€	4.25 p/m

Steigerplank (gedroogd!!)

29 x 195	Fijn bezaagd 400 cm lang	€	10.00 p/st
27 x 195	Geschaafd 450 cm lang	€	13.50 p/st
30 x 195	Vintage grijs geïmp. 500 cm	€	17.50 p/st

Houthandel
WEVERS
Voor Service & Kwaliteit

Oeveraseweg 7 Havelte 0521-342992
Houthandelwevers.nl

Autobedrijf | Tankstation

KOOPS

APK
Onderhoud - Reparatie
Airco
Accu's - Banden - Uitlaten

Tanken - Wassen - Shoppen

Egginklaan 22 Havelte Tel. 0521 - 34 12 92

Agenda

26 april	**De Kei nr. 9**
27 april	Koningsdag - Darp - vanaf 10.00 uur
28 april	Proefrit duofietsen - De Veldkei - 10.30 uur
29 april	Dikkebandenwedstrijd MTB Vereniging Havelte - Voormalige Amerikaanse basis, Havelterberg - 14.00 uur
2 mei	Biologisch/vegetarische maaltijd - De Uelenspieghel Uffelte - 18.00 uur
10 mei	**De Kei nr. 10**
10 mei	Voorjaarsmarkt - Molenhof, Havelte - 14.00-16.30 uur
12 mei	Filmhuis Havelte; Florence Foster Jenkins - De Veldkei Havelte - 20.00 uur
16 mei	Ophalen oud papier Havelte
17 mei	Vergadering bestuur Dorpsgemeenschap Havelte - De Veldkei, Havelte - 19.30-22.30 uur
17 mei	Ledenavond Vrouwen van Nu afd. Havelte; Inez Timmer intern. zangeres en actrice - De Veldkei Havelte - 19.45 uur
18 mei o.v.b.	Drentenierdersmiddag - Het Landhotel, Diever - 15.00-17.00 uur
20 mei	Vaarexcursie in de Wieden; Vogelwacht Uffelte e.o. - vertrek parkeerplaats zwembad - vertrek 07.00 uur, terug 12.30 uur
24 mei	**De Kei nr. 11**
7 juni	**De Kei nr. 12**
10 juni	Volksdansbal met Huub de Jong - De Uelenspieghel Uffelte - 20.00 uur
13 juni	Ophalen oud papier Havelte
21 juni	**De Kei nr. 13**
21 juni	Vergadering bestuur Dorpsgemeenschap Havelte - De Veldkei, Havelte - 19.30-22.30 uur
5 juli	**De Kei nr. 14**
17 juli	Ophalen oud papier Havelte
19 juli	**De Kei nr. 15 - laatste Kei voor de zomerstop**

Elke maandagmiddag:	Gymnastiek voor ouderen - De Veldkei - 12.45-13.30 uur
Elke maandagmiddag:	Schaken - De Veldkei - tussen 13.30 en 16.00 uur
Elke maandagmiddag:	Handwerken Rode Kruis - De Veldkei - van 13.30-15.30 uur voor ouderen e.o. gehandicapten
Elke maandagmiddag:	Koersbal - De Veldkei Havelte - 14.30 uur
Elke donderdagmiddag:	Werelddans - De Veldkei Havelte - 13.30 uur

Foto: Henk Mulder, Havelte

Een ‘KEI’ van een foto

Het ‘Darper ven’ op het terrein van Vitens ten zuiden van Darp.

Dromen in Drenthe

De vorige keer zag u schrijvende vrouwen in een cafe. Welnu... Daar ben ik een van en content ermee, om dat wekelijks te doen. Van alle inspiratie in al die jaren, wil ik mijn gedichtjes gaan bewaren, en wel in een bundeltje met rijm en versvoeten gevuld. Nog even geduld! Ik breng het ooit uit, de verzen... Ze flieren en fluiten van geluk zoals de vogels doen, in dit heerlijk bloeiseizoen. Alvorens de dicht-oogst te publiceren, wil ik het ook nog zelf illustreren... De winter bracht ik al-ordenend door, goeie zaak ja! daar doe ik het voor. Met de titel ‘Gems van Gem’ laat ik horen wie ik ben...

Men vraagt mij soms ‘wie is die Gem?’ Vandaag dan antwoord op die vraag: Droomster in beeld... Ik geef haar een stem in een kort verhaal. Een zelfportret!
Mijn beroep is muzikant, schrijfster, zangeres. Zo werk ik hier al langer met bescheiden succes, draag ik muziek uit in muzikale activiteiten op kleine schaal, ben ik goed bezig en enigszins bekend onder muziek-minnaars en po-eten.
Ik ben een betrokken en bezige vrouw zo schrijf ik samen met anderen wekelijks in het Havelter schrijf-café, okee een kort stukje, dus ik stop ermee!

Groet van: toetseniste/klokkeniste Gem, (uit Havelte)

Verhuizing

Geert en Roelie Schuring verhuizen op 7 juni 2017 van: Molenweg 5 Havelte naar: Tulpenstraße 8 49824 Ringe (D)

Lekker en gezond eten zonder zelf te koken?
Bestel uw maaltijd bij Maaltijdservice Thuis!

Dagelijks keuze uit vers bereide maaltijden.

1x in de week of iedere dag, zonder abonnement.

Warm of koelvers thuisbezorgd!

Maaltijdservice Thuis **www.zzwd.nl**

Dwingeloo, De Weyert, T. 088-9684028
Havelte, De Molenhof, T. 088-9684048
Ruinen, loc. Jan Wierengaweg, T. 088-9684067

Afscheid
(Doedelblog)

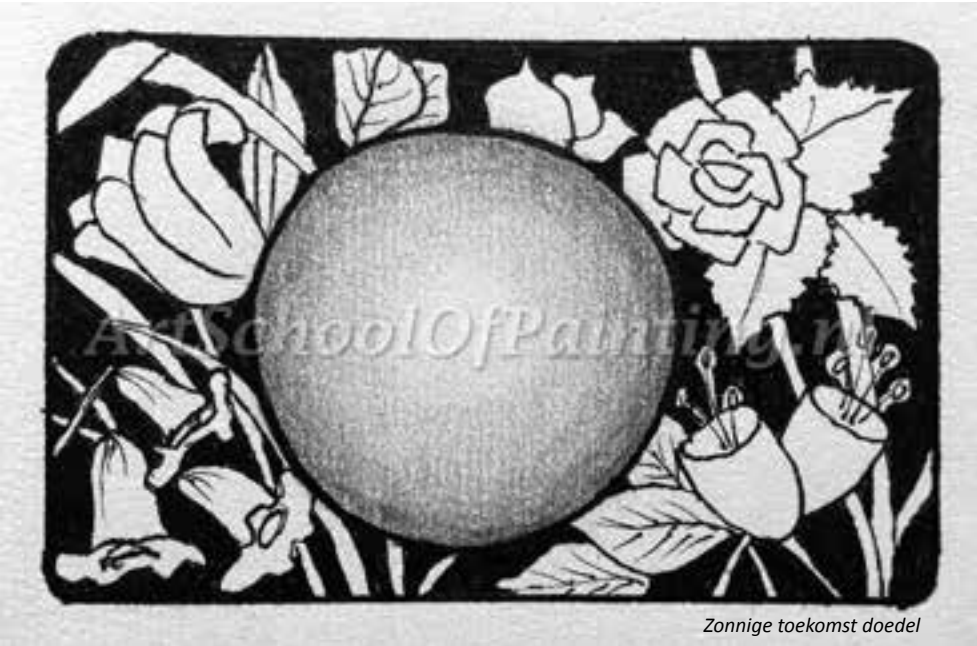

Zonnige toekomst doedel

De prachtige bomenrij op de Molendwarsweg. De wandelroute over het Holtingerveld van de schaapskooi via de hei naar de hunebedden en weer terug. Fietsen over de weg binnendoor naar Darp. Op dat stuk waan ik mij altijd in het buitenland. Vooral als de zon schijnt en de velden aan weerskanten prachtig beschenen worden. De stilte. De wijdheid. De Winkel van Sinkel in het dorp. Als je iets nodig hebt en je kunt het in de stad niet vinden, ga dan hier naar toe. Ze hebben er àlles. Handiger om je de onnodige rit naar Meppel of Steenwijk metéén te besparen natuurlijk. De prachtige, oude boerderijen met hun rieten daken en bij sommige de "gevlochten" gevels. Een fietstochtje maken langs de omringende dorpen. Genieten van het Drentse landschap met zijn sloten, waterkeringen, weidevogels, bomen en niet te vergeten de heerlijke mestgeur! Afwisselend, nooit eentonig.

Het huis dat ik twaalf jaar geleden speciaal had uitgezocht om tot mijn dood in te blijven wonen. Met een tuin op het zuiden, waar ik al vroeg in het voorjaar uit de wind en in de zon kan genieten. De uitbundig zingende vogels in de voortuin die me iedere morgen vroeg proberen wakker te fluiten. Meestal lukt het ze, waarna ik toch weer een uurtje of wat mijn ogen sluit. De relatief rustige omgeving, waar het verkeer nog niet zo hectisch is als in de randstad of in het midden van het land. Het goede contact met diverse vrienden en bewoners in de straat. We komen zelden bij elkaar over de vloer, maar ze zijn er altijd voor me. Vooral fijn in noodgevallen, wat een enkele keer aan de orde was. De prettige sociale controle. Het aannemen van postpakketten als ik niet thuis ben en dan ook nog de vuilnis buiten zetten op maandag. Twaalf jaar heb ik van dit alles mogen genieten, maar ik ben blij dat ik nu weg kan. Nooit gedacht dat ik dit ooit zou zeggen. Wat een fijne contacten heb ik opgedaan tijdens de schildercursussen die ik in de Veldkei gaf. Het vriendelijke personeel van de Havelter middenstand. Dat verdient een pluim. De gezellige kunstevenementen en -markten waaraan ik heb deelgenomen. Zoveel fijne collega-kunstenaars die ik heb leren kennen. Ik zal het allemaal missen. En tòch ga ik verhuizen.

Drentse doedel

Dat had ik 12 jaar geleden niet kunnen denken. (De mensen die mij kennen en volgen, begrijpen wel waarom.) Ik ga elders een nieuw leven opbouwen. Of moet ik zeggen: mijn leven "afbouwen"? Met pijn in het hart. Gelukkig kom ik niet helemaal als een vreemde eend in de bijt in mijn nieuwe dorp wonen. Ik ken er al heel veel mensen: medekunstenaars, winkeliers, ouders van kleine kinderen. Ik ben daar al zo gewend, dat ik me er zeker thuis zal voelen. Ik heb al kennis gemaakt met de heel fijne buren in de mooie boomrijke straat.
Ondanks dat ik dit allemaal achter me zal laten, ga ik met een blij gevoel weg, omdat ik weet dat mij in de nieuwe woonomgeving heel veel moois staat te wachten.

Daarom is dit het laatste Doedelblog wat je van mij in de Keikrant zult vinden. Dank je wel dat je wilde deelnemen aan al mijn geschreven, persoonlijke belevenissen. Het ga je goed en geniet. Dat ga ik ook doen.

Yvonne Casander
www.facebook.com/
artschoolofpainting
voor reacties:
yvonnecasander@gmail.com

De laatste 'Doedel'

Ja, u leest het goed. In dit nummer staat de laatste 'Doedel'van Yvonne Cassander. Niet omdat ze het niet meer leuk vindt om ze te schrijven, maar omdat ze gaat verhuizen.

Ze gaat het mooie Drenthe verlaten, waar ze altijd zo op haar plek was. De mooie natuur, haar vrienden, contacten, haar werk; ze zal het zeker missen. Ook het schrijven van de 'Doedels' heeft ze met plezier gedaan. Trouw werd er iedere week een 'Doedel' gemaild. Als ze dan wat aan de late kant was, mailden we: Yvonne heb je nog een 'Doedel'? 't Kwam altijd goed!
Het waren verhalen uit haar leven gegrepen; de sinterklaasfeesten – paaseieren zoeken – vakanties met haar (klein)kinderen – over (on)geluk – sneeuwbelevenissen – feest in de natuur. Zomaar een aantal die ze geschreven heeft. Mooi om te lezen!

De Kei en haar lezers gaan ze zeker missen. U kunt ze allemaal nog eens teruglezen op www.kleen.nl/dekei

Yvonne, bedankt en heel veel woonplezier in je nieuwe woonplaats!

Redactie De Kei,
Marinda en Alie

DORPSGEMEENSCHAP HAVELTE

www.dorpsgemeenschaphavelte.nl

Ruimtelijk Actieplan Havelte

Landschapsarchitect Noorhuizen verduidelijkt het Ruimtelijk Actieplan Havelte

Landschapsarchitect Jorrit Noordhuizen presenteerde onlangs zijn Ruimtelijk Actieplan Havelte. In de goed gevulde grote zaal van de Veldkei introduceerde hij zijn ideeën voor een bredere aanpak van de herinrichting in de dorpskern van Havelte. Verbinden, versterken en verbinden zijn daarbij sleutelwoorden.

Niet alleen het Piet Soerplein, maar onder andere ook de Brink, het Waterbolkpark en het Molenpark hebben volgens hem een facelift nodig. Evenals de belangrijkste wegen tussen deze hotspots van Havelte. Nu maakt Havelte op veel plekken een rommelige indruk. Er is veel achterstallig onderhoud en in een aantal situaties is de verkeersveiligheid onvoldoende. Het dorp heeft echter genoeg potentie om een vitaal en aantrekkelijk dorp te zijn. Zowel voor de bewoners als toeristen. Belangrijke onderdelen in de voorstellen van Noordhuizen zijn het herstellen van oorspronkelijk openbaar groen, het aantrekkelijker inrichten van markante plekken in het dorp en het brengen van meer eenheid in de bestrating en inrichting van de openbare ruimte. Deze visie wordt gedeeld door wethouder Geertsma en gesteund door de Dorpsgemeenschap Havelte. Nadrukkelijk stelde Noordhuizen dat zijn ideeën geen blauwdruk vormen van hoe het moet, maar wel hoe het kan. Ze zijn bedoeld als aanzet om mee aan het werk te gaan. Zowel voor de gemeente Westerveld, de inwoners van Havelte en de Dorpsgemeenschap. De voorstellen zullen nader uitgewerkt moeten worden en getoetst. Daarvoor zal veel overleg en afstemming met omwonende burgers en ondernemers nodig zijn. Voor de plannen moet door de gemeente geld gereserveerd worden en externe subsidies gevonden. Wethouder Geertsma gaf aan er vertrouwen in te hebben dat de financiën gevonden worden en de plannen in 2018-2020 gefaseerd uitgevoerd kunnen worden.
De Dorpsgemeenschap houdt u op de hoogte van de voortgang in de uitwerking en uitvoering van deze prachtige plannen.

Noordhuizen en van den Brink luisteren aandachtig naar wethouder Geertsma.

Vragen en opmerkingen uit de zaal.

Hart voor Havelte

RIETDEKKERSBEDRIJF
v.o.f. LUGTMEIJER
Uffelte

Voor al uw rietdekkerswerken

Egginkstraat 26 + 25
7975 PH Uffelte
Tel. 0521 344328
06 50556759
B.g.g. 0521-351566

www.rietdekkersbedrijf-lugtmeijer.nl
Vrijblijvend prijsopgave

PROEF DE SFEER
IN ONS RESTAURANT
de RAND van HAVELTE

Wandelbosweg 10 | 7971 AK Havelte | 0521-344027
info@derandvanhavelte.nl | www.derandvanhavelte.nl

Aprilmaand, biljartmaand

Door Jan van Helvoort

Het zal misschien weinigen zijn ontgaan, maar voor die enkeling die de afgelopen tijd in een ander universum heeft geleefd: Havelte was in april geheel in de ban van biljarten. Voor wat het Paastoernooi van biljartvereniging De Veldkei betreft zijn de gemoederen nog steeds niet tot bedaren gekomen. De spanning voor en tijdens de wedstrijden -ja, eigenlijk ook nu nog- heeft voor vele maanden adrenaline in de Havelter bloedbaan gezorgd.
Otto Smit (eerste prijs), Corrie Haveman (nummer 2), Jacob Kunst (nummer 3) en Jan Westerveen (poedelprijs) schreven historie.

En toen moest het clubkampioenschap nog komen. Dat werd op 21 april gehouden in De Veldkei, het gebouw dat, zoals sommigen beweren, vernoemd is naar de biljartvereniging. In een hoog tempo dat niet iedereen goed uitkwam, werden zes wedstrijden per deelnemer gespeeld. Zo'n dertig wedstrijden in een paar uur tijd spelen vraagt nu eenmaal om een moordend tempo. Na de slijtageslag meldde voorzitter Jacob Kunst knorrig dat de scores wat tegenvielen. Maar onder ons gezegd en gezwegen kan dat ook aan de telling hebben gelegen waarmee vergeleken een spionagecode een kleuterliedje is.

Evenals vorig jaar kwam de winnaar uit groep E, al vaker de kweekvijver van de vereniging genoemd. Aanstormend talent Frits Postma mag zich voor een jaar clubkampioen noemen. Als tweede eindigde Ab Elting en als derde Jannes Oosten.

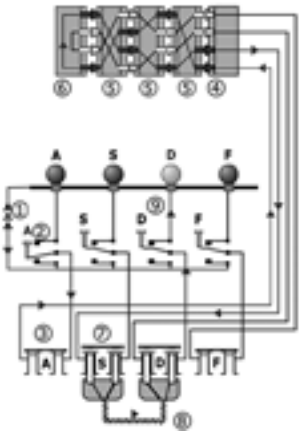

(links: schematische werking codeermachine; rechts: telling clubkampioenschap De Veldkei, foto: Rimmert Brandsma)

Nationale wedstrijden MTB op de Havelterberg

Voor de negentiende keer organiseert Mountainbike-vereniging Havelte op zondag 30 april haar jaarlijkse Internationale Mountainbikewedstrijd de Koningscup. Op dit moment zijn er al ruim 300 inschrijvingen, waaronder veel regionale toppers.

Zaterdag 29 april wordt de Nationale Jeugd Rabobank Zuid-West Drenthe cup verreden. Ruim 230 jongeren zullen aan de start verschijnen. Havelterberg kent een rijke fietshistorie. In de afgelopen jaren hebben vele nationale, maar ook internationale toppers op het podium gestaan.
Daarnaast is de Havelterberg eigenlijk een uniek stukje Nederland. U ziet nog een wachttoren op het terrein staan. De laatste overblijfselen van de koude oorlog.
Het wedstrijdparcours ligt op defensieterrein en dat geeft de sport wel de juiste kick en voldoende mogelijkheden om grootschalige evenementen te organiseren.
Trouwens, u kunt prachtig fietsen in deze bosrijke omgeving en er ligt één van de mooiste MTB routes in Nederland, met een lengte van ca 20 km. Daarnaast is er nu ook aan de oostzijde van Havelte een route gerealiseerd met een lengte van ca 27 km. Dus recreatief toeren is goed mogelijk.
De MTB vereniging Havelte is bekend door de grote jeugdafdeling en het enthousiasme om zich in te zetten voor de jongste mountainbikers. De vereniging heeft ruim 500 leden en is de grootste sportvereniging in de gemeente Westerveld. Ongeveer 100 leden zijn jonger dan 18 jaar. Een club met pit!
Dit drukke weekend zijn ruim vijftig vrijwilligers actief om u in de gelegenheid te stellen te fietsen en te genieten. Reeds een aantal maanden zijn commissieleden actief om deze wedstrijden in goede banen te leiden.
Het past hier ons een compliment te maken voor het feit dat iedereen belangeloos zijn medewerking heeft toegezegd. Het is fantastisch zoveel enthousiasme te ervaren. Ook de KNWU, haar juryleden en de EHBO verdienen een grote pluim. Ze zijn 2 hele dagen lang aanwezig. Super!
De wedstrijden beginnen zaterdag om 10.30 uur en zondag zullen de eerste renners al starten om 9.15 uur.
Het is zeker de moeite waard om een kijkje te nemen op de voormalige Amerikaanse basis aan de Ruiterweg te Havelterberg.